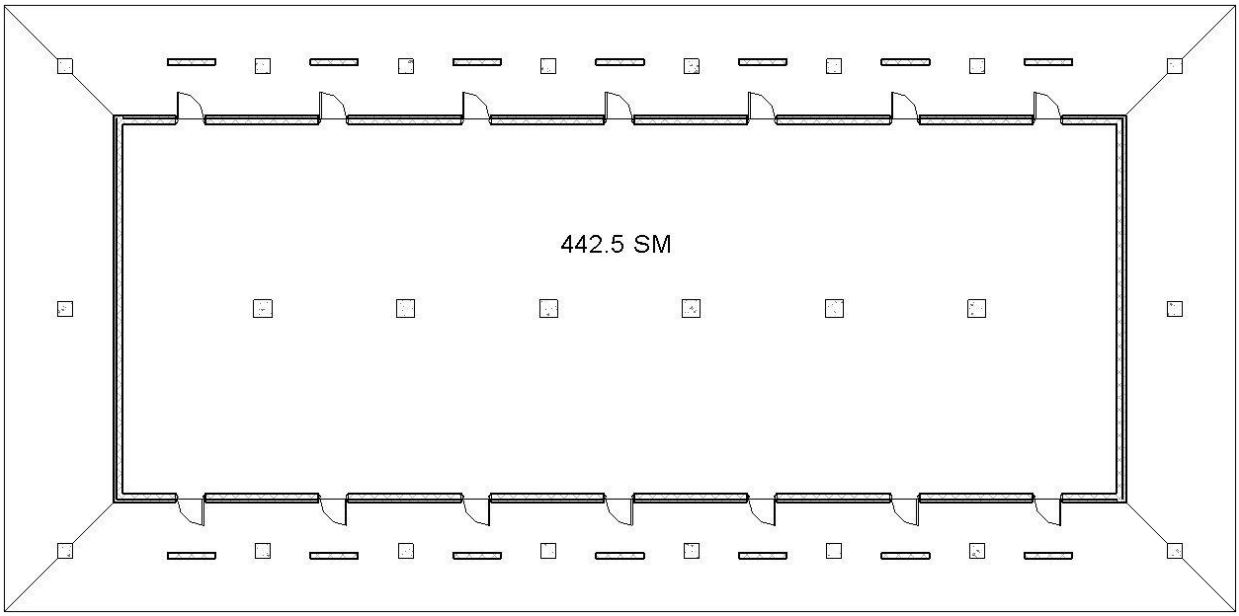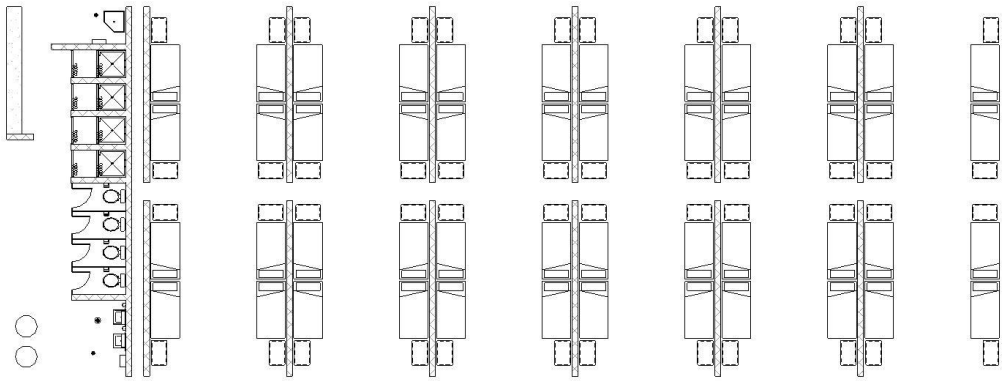
442.5 SM